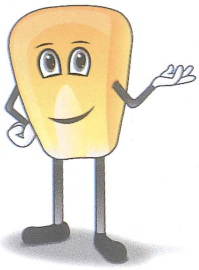

TABLES DENSIMÉTRIQUES
Type 6 turbines

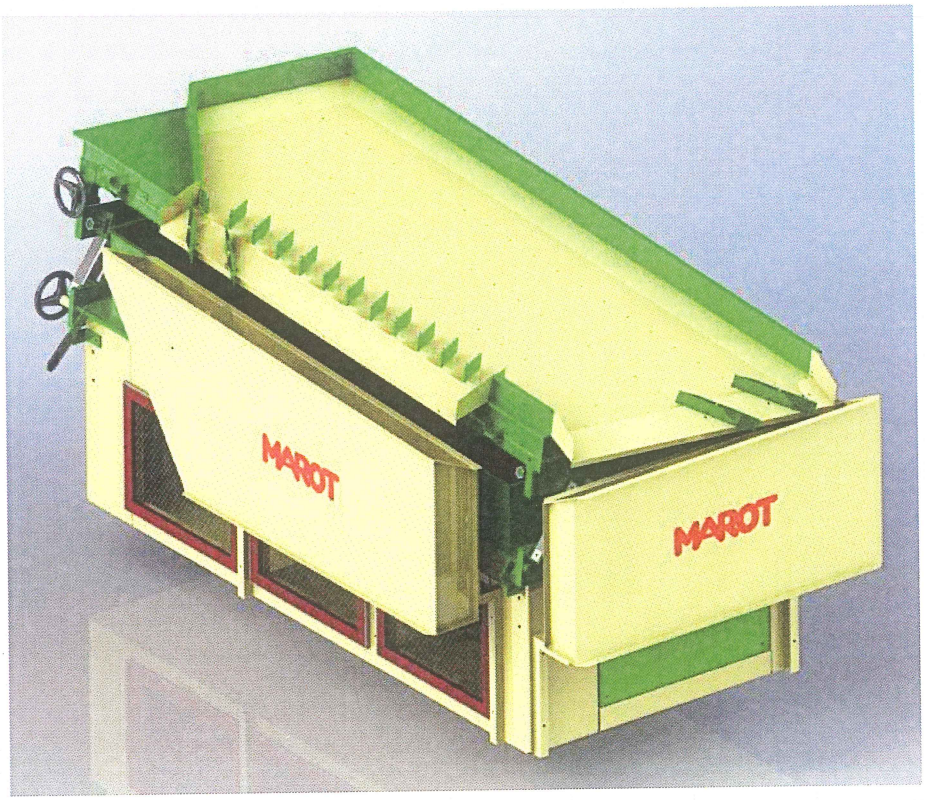

FONCTION

La table densimétrique MAROT effectue un classement des grains selon leur densité apparente.

Elle sépare des grains ou particules de dimensions semblables et de densités différentes. On l'utilise en fin de triage sur des produits où les systèmes d'aspiration et de calibrage ne se suffisent pas.

RÈGLAGE

- Pente latérale
- Pente longitudinale
- Flux d'air
- Vitesse de vibration (variateur électronique)

ENCOMBREMENT TD6 IT 999 - 07

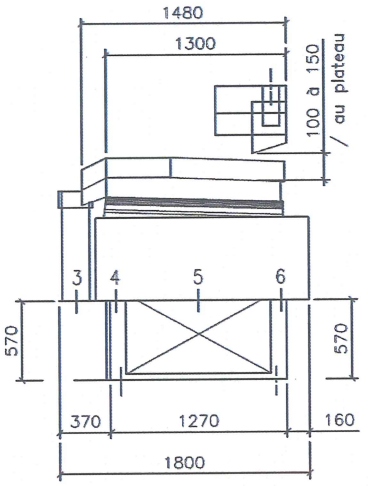

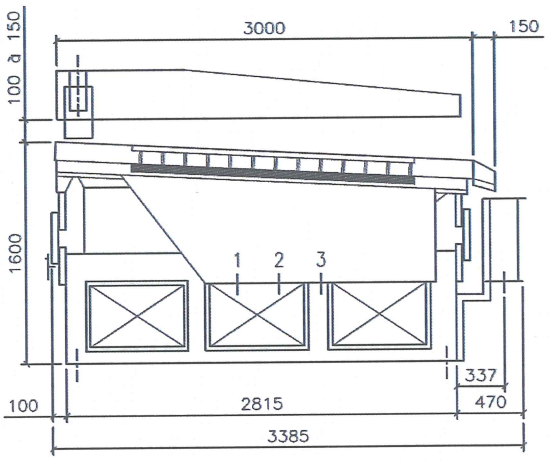

INSTALLATION

La table densimétrique doit être installée sur des fondations très fermes pour éviter que les vibrations de la table ne se transmettent pas à toute l'installation ou soient amorties ce qui gênerait la précision du travail de l'appareil.

La hotte d'aspiration (optionnelle) recouvre la goulotte d'alimentation - Volume d'air requis : 10 000 m3/h.

En standard, les sorties 200 x 200 seront utilisées ainsi :

1 - Déchet lourd
2 - Recyclage lourd
3 - Bon grain lourd
4 - Bon grain léger
5 - Recyclage léger
6 - Déchet léger

ALIMENTATION

La table MAROT peut être alimentée directement comme tous les autres appareils de la chaîne de triage mais on peut aussi l'alimenter par une trémie tampon munie de contrôles de niveaux haut et bas asservissant l'amont et l'aval pour éviter toute variation de débit.

DESCRIPTION ET PRINCIPE

Un flux d'air qui traverse la couche de grains provoque une stratification des grains : les plus lourds dessous et les plus légers dessus.

Le mouvement oscillant de la table entraîne les grains à son contact, les plus lourds, vers le «haut », pendant que les grains légers flottent dans le flux d'air vers le «bas» de table.

A la sortie, des réglettes permettent de séparer les bons grains, déchets lourds, déchets légers et grains à recycler.

La table densimétrique MAROT retire les grains de faible germination (grains mal nourris, ridés, brisés, germés, bruchés, etc ...), les impuretés légères (grains vêtus, graines étrangères plus légères, etc ...) et les impuretés plus lourdes (grains décortiqués, pierres, graines étrangères plus lourdes, etc ...).

Elle travaille de nombreuses sortes de grains ou produits granuleux.

CARACTÉRISTIQUES TECHNIQUES

Débit : 6/8 t/h - (débits maximum en blé PS 75, 15 % humidité, 2 % déchets)
Puissance secouage : 3 kW
Puissance ventilation : 7,5 kW
Poids : 1300 kg

Soucieux d'améliorer constamment nos fabrications, nous nous réservons le droit de modifier sans préavis les caractéristiques mentionnées sur ce document

CONSORTIUM FRANÇAIS de CONSTRUCTEURS pour l'AGRO-INDUSTRIE
C.F.C.A.I. SAS Route de Montgérain - BP 4 - 60420 **TRICOT** (France)
Tél. : + **33 (0)3 44 51 53 50** - Fax : + 33 (0)3 44 51 00 84
E-mail : cfcai@groupecfc.fr - export@groupecfc.fr
RCS BEAUVAIS B 329 152 375
Propriétaire des marques : LAW MAROT OMNIUM salto DAGUET
Groupe CFC